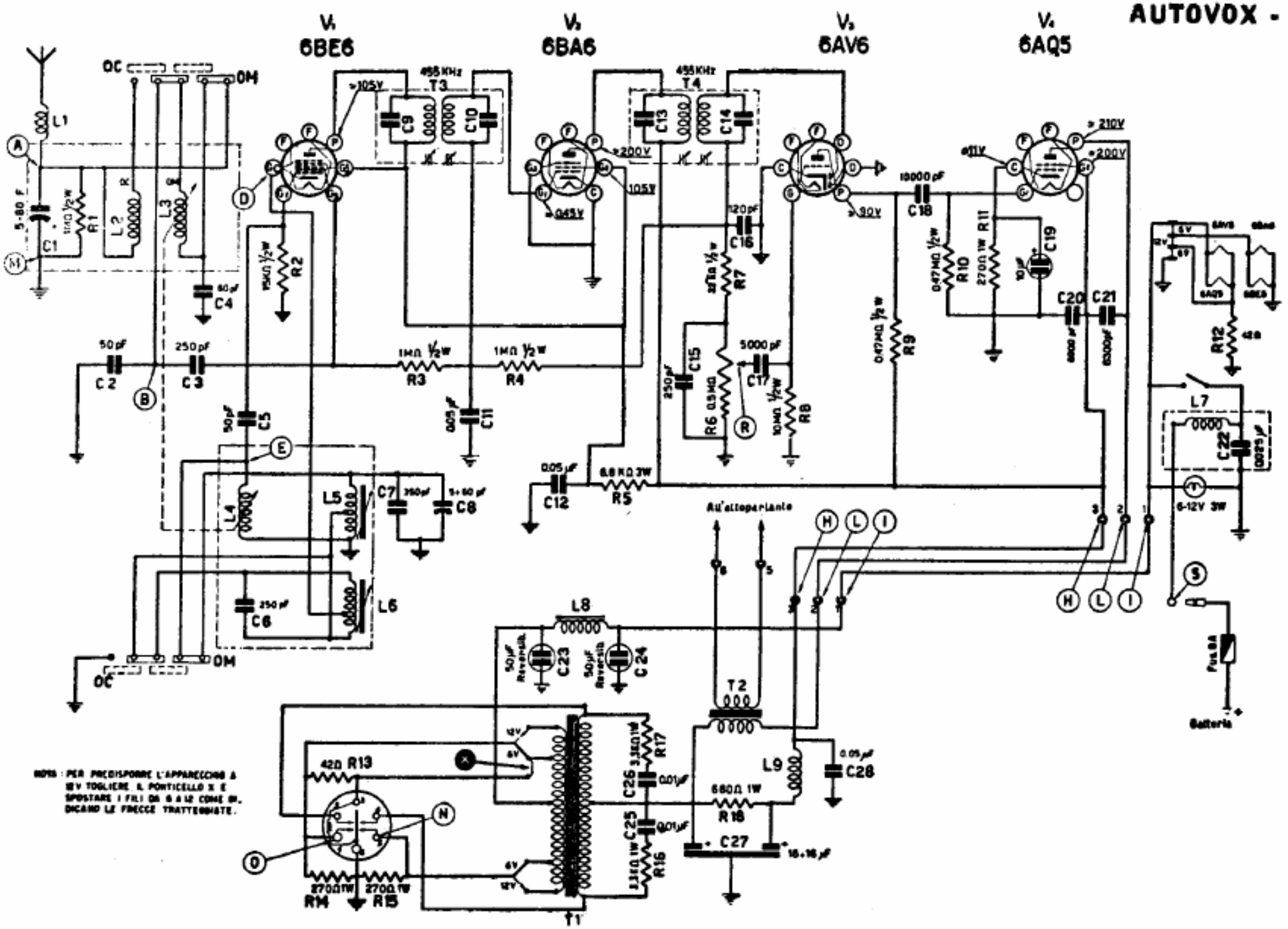

AUTOVOX - Mod. RA 68 - Onde medie e corte. Media frequenza a 455 kc/s. Il telaio è diviso in due parti, la portante comprende il gruppo alta frequenza e conversione, la sovrapposta comprende la media e la bassa frequenza. Vibratore sincrono, autorettificante, mod. VS3O. Potenza d'uscita 1,5 watt.